NS-PD4系列
差压传感器

- 高静压20MPa
- 通过、振动、冲击电磁兼容试验

技术参数 Technique parameter

参　数	Specifications	技术指标　Technique data
压力范围	Measuring ranges	-100kPa...0~100kPa...1MPa...4MPa
过载压力	Overload pressures	200%F.S
破坏压力	Burst pressures	500%F.S
测量介质	Measuring Media	对不锈钢304和 316L不腐蚀的气、液体
输出信号	Output signal	0.5~4.5V、0~5V、0~10V、4~20mA.
工作电压	Operating voltage	24VDC (16~32VDC)
综合精度	Accuracy	≤±0.2%F.S/年（典值）
工作温度范围	Operating temperature range	-30~+80℃
消耗电流	Current consumption	≤10mA
绝缘阻抗	Insulation resistance	≥100MΩ(100VDC)
耐振性能	Vibration resistance	IEC 60068-2-6 (5...2000Hz, 20g)
耐冲击性	Shock resistance	IEC 60068-2-27 (50g, 11ms)
抗干扰	EMC proof	IEC 61000-6-2/3/4
外壳材质	Material	不锈钢
防护等级	IP protection	IP67(M12×1)/IP65(DIN 43650)

外形尺寸图 Dimensions

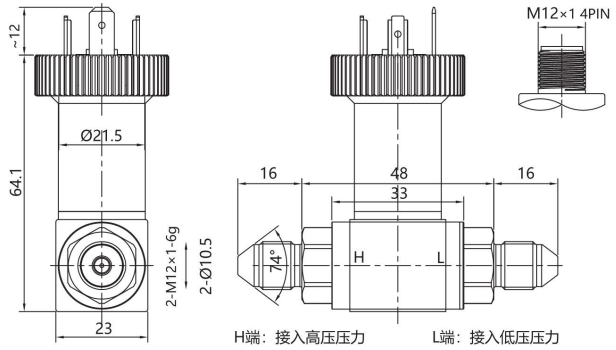

接线定义 Pin connections:

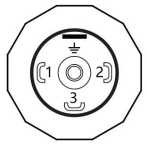

DIN4 43650

PIN	电压输出	电流输出
1	Signal+	4~20mA
2	GND	空
3	+24VDC	+24VDC
4	空	空

M12 ×1 4针

PIN	电压输出	电流输出
1	+24VDC	+24VDC
2	Signal+	4~20mA
3	GND	空
4	空	空

选型表 Model code:

NS-	商标
型号	产品名称
PD4	差压传感器
-	

代码	输出信号
1	0.5~4.5V
2	0~5V
3	0~10V
4	4~20mA

代码	机械连接
4	外G1/4(EN837)
6	外R1/4(DIN 3852-C)
8	外NPT1/4(DIN 3852-C)
B	外M12×1 74° 锥
T	客户定制

代码	电气连接
5	DIN4 43650
6	圆形航空插头（M12×1 4针）

X	X为所需量程，单位为 kPa MPa bar

代码	综合精度
25	综合精度±0.25%F.S
50	综合精度±0.50%F.S

NS- PD4 - 1 6 5 1MPa 25 ←—— 选型举例